SCHNITT
ABSCHLUSSWAND EQ
M 1:25

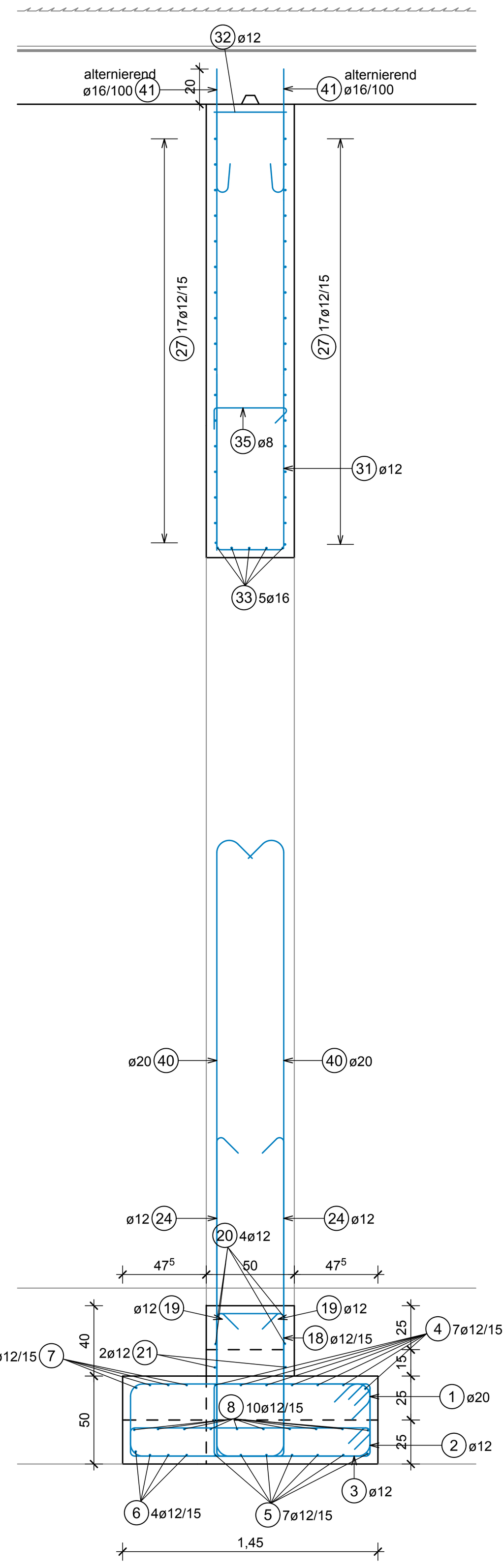

41 38ø16/50 Lg=0.93m V4A
20 cm Einbohrtiefe + mit HILTI-HIT HY 150 od. glw. verkleben

31 7+2+27+6=42ø12/15 Lg=2.38m

40 4*4=16ø20/15 Lg=4.18m

19 2*7+4*12+2*4=70ø12/15 Lg=1.39m

24 4*4=16ø12/15 Lg=2.39m

18 25+2*9=43ø12/15 Lg=1.02m

1 15+18=33ø20/15 Lg=4.10m

2 4ø12/15 Lg=3.38m

3 2*4=8ø12/15 Lg=2.94m

32 2*15+13+2*5+3+6+2*19+2*20+2*9=158ø12/15 Lg=1.41m

35 Wandhaken 4Stk./m2 100ø8 Lg=0.65m

39 Schubbügel Durchm.12/30/30 74ø12 Lg=0.65m

Lage in Ansicht markiert durch roten Punkt

34 30*1=30ø12 Lg=1.00m

ANSICHT
ABSCHLUSSWAND EQ
M 1:25

27 2*17=34ø12/15 Lg von 1.27-8.70

26 St	l(m)		St	l(m)
1 2* 1	2,500	8	2* 1	2,905
2 2* 1	2,570	9	2* 1	2,940
3 2* 1	2,640	10	2* 1	2,975
4 2* 1	2,700	11	2* 1	3,010
5 2* 1	2,755	12	2* 1	3,040
6 2* 1	2,810	13	2* 1	3,060
7 2* 1	2,860			

26 2*13=26ø12/15 Lg von 2.50-3.06

27	St	l(m)		St	l(m)
1	2* 1	1,270	10	2* 1	7,000
2	2* 1	2,505	11	2* 1	7,310
3	2* 1	3,670	12	2* 1	7,575
4	2* 1	4,330	13	2* 1	7,845
5	2* 1	4,960	14	2* 1	8,085
6	2* 1	5,445	15	2* 1	8,295
7	2* 1	5,885	16	2* 1	8,505
8	2* 1	6,320	17	2* 1	8,705
9	2* 1	6,660			

28 2*3=6ø12/15 Lg von 2.50-2.64 Zuwachs=7.2cm

28	St	l(m)		St	l(m)
1	2* 1	2,500	3	2* 1	2,645
2	2* 1	2,570			

25 2*6=12ø12/15 Lg von 2.93-3.06

25	St	l(m)		St	l(m)
1	2* 1	2,935	4	2* 1	3,010
2	2* 1	2,960	5	2* 1	3,035
3	2* 1	2,985	6	2* 1	3,060

29 2*5=10ø12/15 Lg von 1.29-1.46 Zuwachs=4.3cm

29	St	l(m)		St	l(m)
1	2* 1	1,290	4	2* 1	1,420
2	2* 1	1,335	5	2* 1	1,465
3	2* 1	1,375			

36 3*5=15ø12 Lg=1.95m

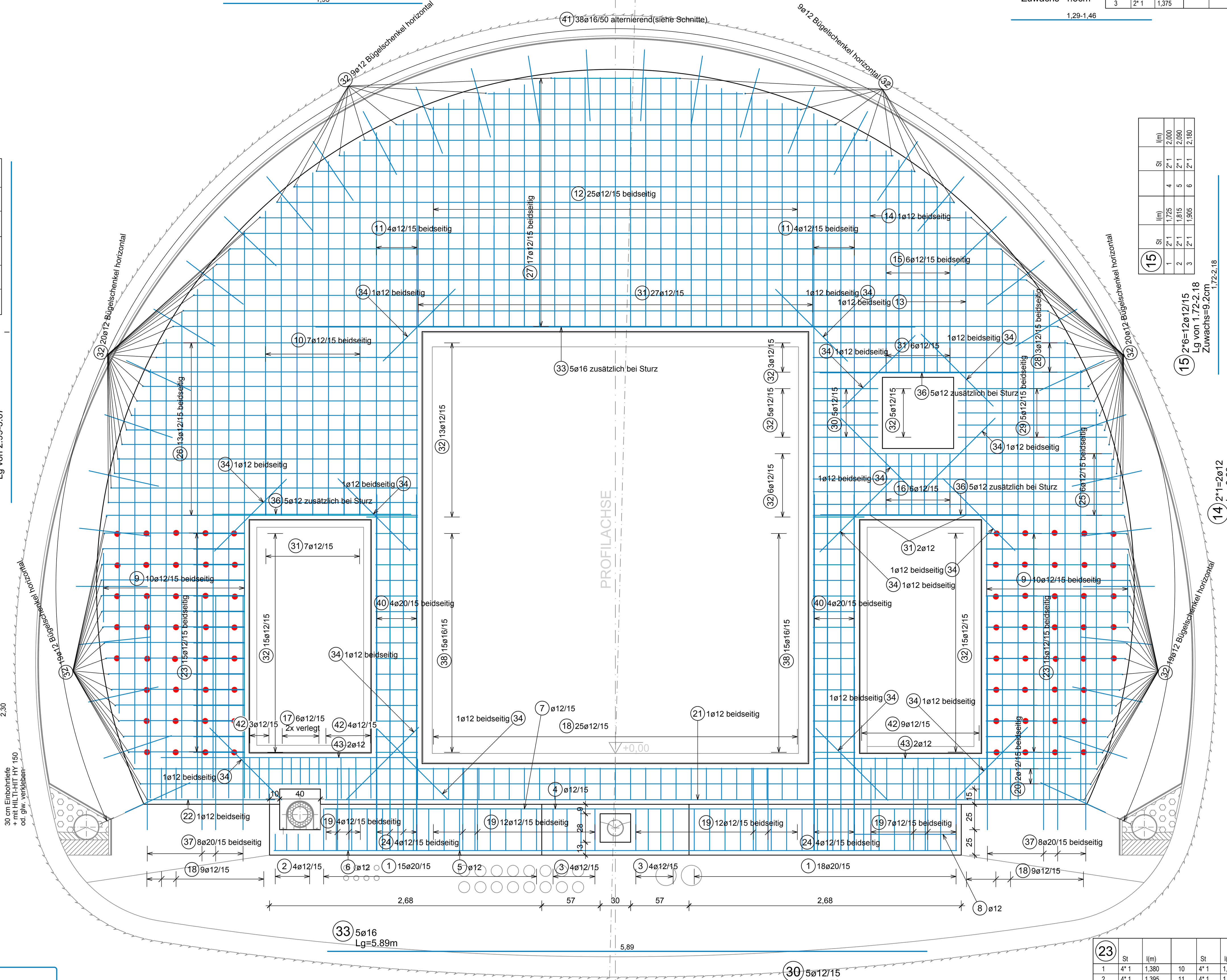

10 2*7=14ø12/15 Lg von 2.99-3.67

10	St	l(m)		St	l(m)
1	2* 1	3,670	5	2* 1	3,255
2	2* 1	3,575	6	2* 1	3,125
3	2* 1	3,480	7	2* 1	2,990
4	2* 1	3,365			

9 4*10=40ø12/15 Lg von 0.68-5.57

9	St	l(m)		St	l(m)
1	4* 1	0,675	6	4* 1	4,775
2	4* 1	2,505	7	4* 1	5,005
3	4* 1	3,495	8	4* 1	5,220
4	4* 1	4,215	9	4* 1	5,395
5	4* 1	4,510	10	4* 1	5,575

37 4*8=32ø20/15 Lg=2.58m
30 cm Einbohrtiefe + mit HILTI-HIT HY 150 od. glw. verkleben

15 2*6=12ø12/15 Lg von 1.72-2.18 Zuwachs=9.2cm

15	St	l(m)		St	l(m)
1	2* 1	1,725	4	2* 1	2,000
2	2* 1	1,815	5	2* 1	2,090
3	2* 1	1,905	6	2* 1	2,180

12 2*25=50ø12/15 Lg von 2.16-2.45

12	St	l(m)		St	l(m)
1	2* 1	2,160	18	2* 1	2,420
2	2* 1	2,200	19	2* 1	2,385
3	2* 1	2,235	20	2* 1	2,345
4	2* 1	2,270	21	2* 1	2,310
5	2* 1	2,310	22	2* 1	2,275
6	2* 1	2,345	23	2* 1	2,235
7	2* 1	2,385	24	2* 1	2,200
8	2* 1	2,420	25	2* 1	2,160
9	2* 9	2,455			

14 2*1=2ø12 Lg=3.68m

13 2*1=2ø12 Lg=2.98m

16 6ø12/15 Lg=2.32m

11 4*4=16ø12/15 Lg von 6.56-6.75 Zuwachs=6.2cm

11	St	l(m)		St	l(m)
1	4* 1	6,750	3	4* 1	6,625
2	4* 1	6,685	4	4* 1	6,560

17 2*6=12ø12/15 Lg=0.92m

42 9+3+4=16ø12/15 Lg=1.20m

43 2*2=4ø12 Lg=2.94m

33 5ø16 Lg=5.89m

30 5ø12/15 Lg=2.58m

23 4*15=60ø12/15 Lg von 1.14-1.40

23	St	l(m)		St	l(m)
1	4* 1	1,380	10	4* 1	1,335
2	4* 1	1,395	11	4* 1	1,305
3	4* 1	1,405	12	4* 1	1,265
4	4* 3	1,400	13	4* 1	1,220
7	4* 1	1,390	14	4* 1	1,180
8	4* 1	1,375	15	4* 1	1,140
9	4* 1	1,355			

20 2*2=4ø12/15 Lg von 9.34-9.46 Zuwachs=11.7cm

20	St	l(m)		St	l(m)
1	2* 1	9,460	2	2* 1	9,345

21 2*1=2ø12 Lg=7.46m

22 2*1=2ø12 Lg=1.26m

38 2*15=30ø16/15 Lg=2.10m

GRUNDRISS
ABSCHLUSSWAND GQ
M 1:25

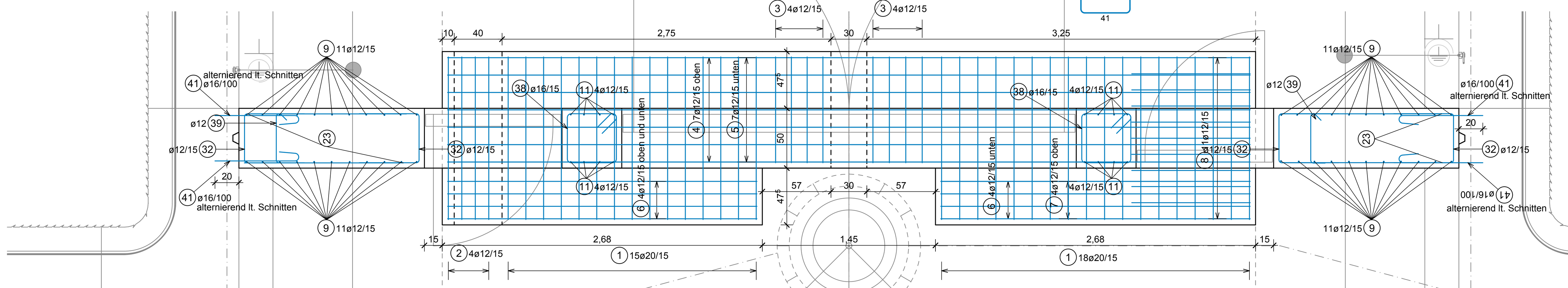

8 11ø12/15 Lg=0.99m

6 2*4=8ø12/15 Lg=2.59m

7 4ø12/15 Lg=2.09m

5 7ø12/15 Lg=6.71m

4 7ø12/15 Lg=6.21m

SKIZZE
EINBOHREISEN WAND-GEWÖLBE
o.M.

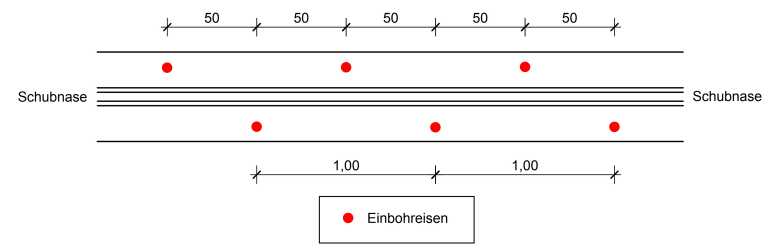

Grundsätzlich:
Vertikalbewehrung in 2.Lage,
Horizontalbewehrung in 1.Lage,
Schrägzulagen in 3.Lage!

B 550 B

Pos.	Anz.	ø	Länge	Bem.:	Pos.	Anz.	ø	Länge	Bem.:
1	33	20	4.10		23	60	12	1.33	i.M.
2	4	12	3.38		24	16	12	2.39	
3	8	12	2.94		25	12	12	3.00	i.M.
4	7	12	6.21		26	26	12	2.83	i.M.
5	7	12	6.71		27	34	12	6.14	i.M.
6	8	12	2.59		28	6	12	2.57	i.M.
7	4	12	2.09		29	10	12	1.38	i.M.
8	11	12	0.99		30	5	12	2.58	
9	40	12	4.14	i.M.	31	42	12	2.38	
10	14	12	3.35	i.M.	32	158	12	1.41	
11	16	12	6.66	i.M.	33	5	16	5.89	
12	50	12	2.35	i.M.	34	30	12	1.00	
13	2	12	2.98		35	100	8	0.65	
14	2	12	3.68		36	15	12	1.95	
15	12	12	1.95	i.M.	37	32	20	2.58	
16	6	12	2.32		38	30	16	2.10	
17	12	12	0.92		39	74	12	0.65	
18	43	12	1.02		40	16	20	4.18	
19	70	12	1.39		41	38	16	0.93	V4A
20	4	12	9.40	i.M.	42	16	12	1.20	
21	2	12	7.46		43	4	12	2.94	
22	2	12	1.26						

ø (mm)	G (kg)	ø (mm)	G (kg)
8 - 10	25.675	12 - 16	1801.329
20 - 50	703.308		

Gesamtgewicht 2530.312 kg

BIEGEANWEISUNG FÜR B 550 B
LT. ÖNORM EN 1992-1-1

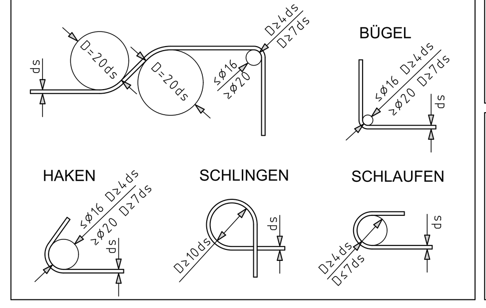

BAUSTOFFE:
B 550 B
BETONDECKUNG: 4,5cm
BETON: C25/30/B5/RS/BL

UNFALLSCHUTZ !!!
GERADE NACH OBEN ENDENDE STÄBE (STECKEISEN) MÜSSEN ABGEDECKT, ODER ZUSÄTZLICH HAKENFÖRMIG ABGEBOGEN WERDEN, OHNE VERRINGERUNG DER HAFTLÄNGE !

Zugehörige Pläne:
6732 6751
6733 6752
6742

M 1 : 25
1m 0 1m 2m 2,5m

Mit der gegenständlichen Anordnung gem. Plannummer 30100371/7105-01-00 /0-416/PJTR/BI wird vom Bausoll ☒ NICHT abgewichen ☐ abgewichen	Abweichung vom Bausoll (Abweichungen sind stichwortartig aufzulisten und im Plan direkt zu markiere)	Abweichung stellt eine Minderkostenforderung dar (ist auszufüllen)
	1. Rev. xx Beschreibung	☐ JA ☐ NEIN
	2.	☐ JA ☐ NEIN
	3.	☐ JA ☐ NEIN
Die Freigabe einer wesentlichen Abweichung vom Bausoll kann nur in einer Partnerschaftssitzung erfolgen.	4.	☐ JA ☐ NEIN
	5.	☐ JA ☐ NEIN

Unterschrift Planer: .... Unterschrift ÖBA: ....

ASFINAG BAU MANAGEMENT GMBH
im Namen der
ASFINAG

PROJEKT
S 16 Arlberg Schnellstraße
ASt Zams - ASt Landeck West
km 00,000 - 05,536

SICHERHEITSAUSBAU PERJENTUNNEL
AUSFÜHRUNG
PERJENTUNNEL 1.RÖHRE_PJTR

INHALT / PLANTITEL
PJTL BEWEHRUNG
EQ ABSCHLUSSWAND

	C	
	B	
26.07.2019	01	Anpassung Rohbaulichten Türen

TECHNISCHE PLANUNG: BERNARD INGENIEURE — ☒ FREIGEGEBEN ☐ NICHT FREIGEGEBEN ☐ FREIGEGEBEN MIT ANMERKUNGEN — DATUM: 28.05.2019

PROJEKTLEITUNG: ASFINAG BAU MANAGEMENT GMBH A-1030 WIEN, MODECENTERSTRASSE 16 — ☒ FREIGEGEBEN ☐ NICHT FREIGEGEBEN ☐ FREIGEGEBEN MIT ANMERKUNGEN — PROJEKTLEITER DI Loidl Richard — DATUM: 24.05.2019

ÖBA: IGT — ☒ FREIGEGEBEN ☐ NICHT FREIGEGEBEN ☐ FREIGEGEBEN MIT ANMERKUNGEN — DATUM: 24.05.2019

PRÜFSTATIKER: KMP ZIVILTECHNIKER FÜR BAUWESEN — ☒ NICHT ERFORDERLICH ☐ FREIGEGEBEN ☐ FREIGEGEBEN MIT ANMERKUNGEN — DATUM: __.__.201_

AUSFÜHRENDE FIRMA: BeMo Tunnelling — ☒ FREIGEGEBEN ☐ NICHT FREIGEGEBEN ☐ FREIGEGEBEN MIT ANMERKUNGEN — DATUM: 30.04.2019

BEARBEITET: DATUM: SaH 28.05.2019	Plannummer ASFINAG: 30100371/7130-00-V1/0-416/PJTR/BI	
GEPRÜFT: DATUM: LaB 28.05.2019	MASSSTAB 1:25	PLANNUMMER / REVISION / VERSION: 7105-01-00
FLÄCHE: ---		

P:\BIAT\P010461\20_Ausführungsphase\03_Pläne\01_Arbeitsexemplare\101_Bewehrungspläne Pannenbucht - 7105_pjtl_bewehrung_eq_abschlusswand

Designed with STRAKON - www.DICAD.de